

25196-011101

ПРОУШИНЫ БУКСИРОВОЧНЫЕ
RAM TUNGSTEN

ARCTIC TRUCKS

25196-011101
ПРОУШИНЫ БУКСИРОВОЧНЫЕ RAM TUNGSTEN

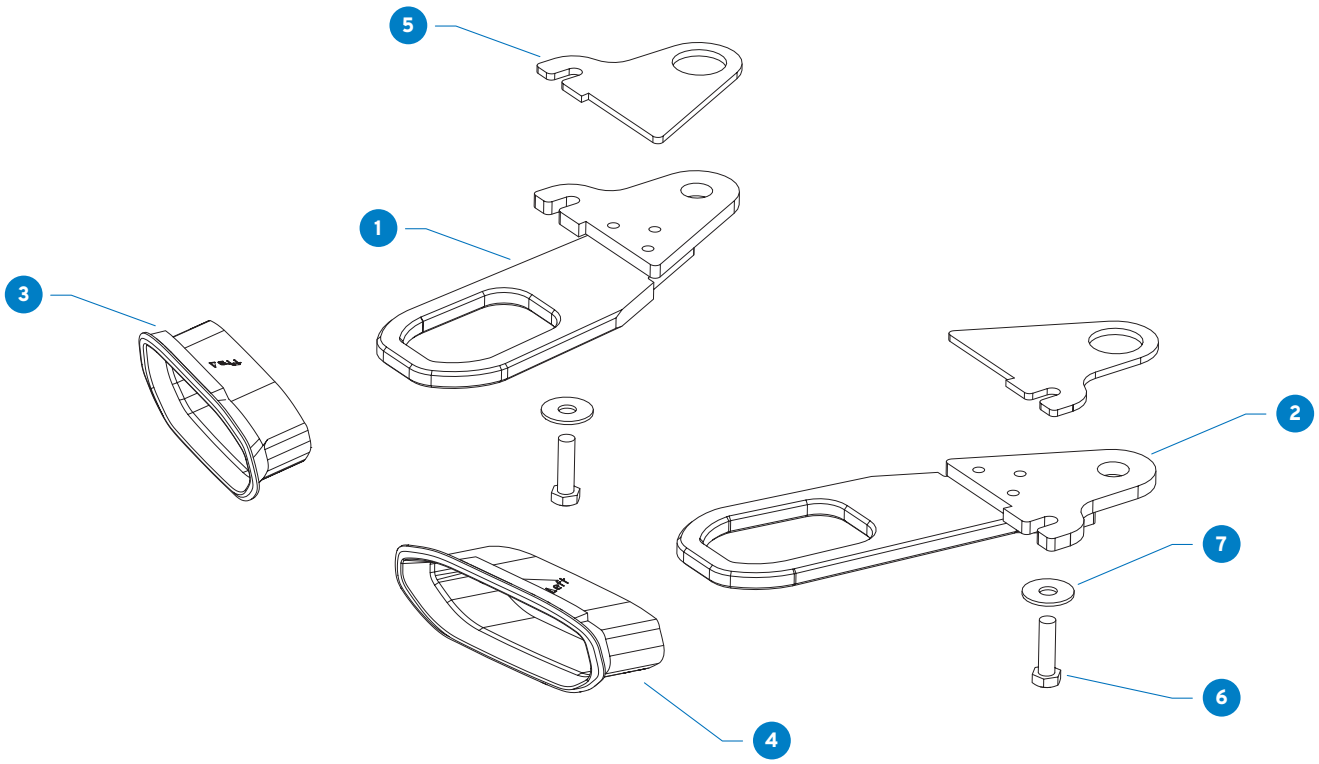

Поз.	Наименование	Кол-во
1	Проушина правая	1
2	Проушина левая.	1
3	Накладка декоративная правая	1
4	Накладка декоративная левая.	1
5	Проставка 6 мм	2
6	Болт M14x50	2
7	Шайба M14.	2

ИНСТРУКЦИИ И ДОКУМЕНТАЦИЯ

Установка

1 Снять бампер
2 Открутить болты передних опор кузова лев. и прав.
3 Сделать вырез в дифузоре, металлической рамке оборудования бампера и пластиковых кронштейнах бампера для прохода проушин, по месту зазор между проушинами и деталями ~5 мм.





4 Установить проушины на штатные места крепления, используя болты M14x50 (200 Нм) из комплекта и болты крепления передний опор кузова
5 Сделать вырез в нижней решетке бампера, для установки декоративной накладки, как шаблон использовать накладку
6 Установить бампер
7 Вклеить декоративные накладки



25196-011101
ПРОУШИНЫ БУКСИРОВОЧНЫЕ RAM TUNGSTEN

Проставка 6 мм не используется при совместной установке с установочным комплектом лебедки

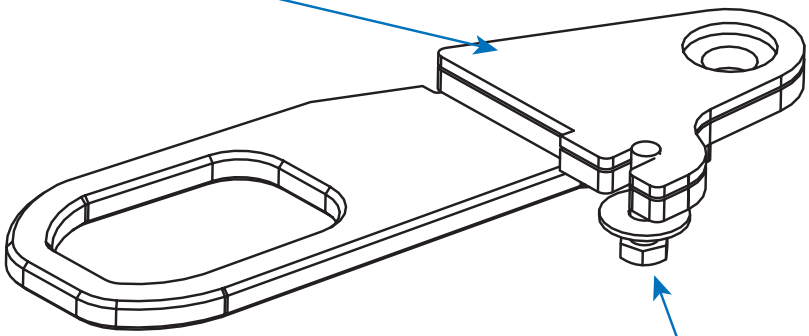

M14x50
200 Нм

Левая декоративная проставка обозначена маркировкой **Left**, правая имеет зеркальное нечитаемое нобозначение

