Сборка мотора			
1	Крышки коренных подшипников	Смазать маслом 13 27 +90°	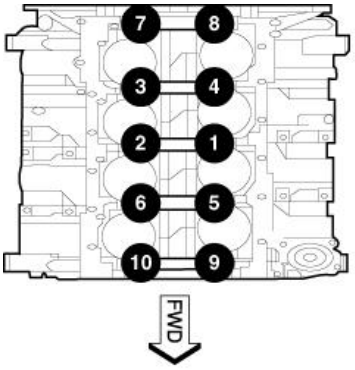
2	Боковые болты крышек	28 Затем протянуть повторно	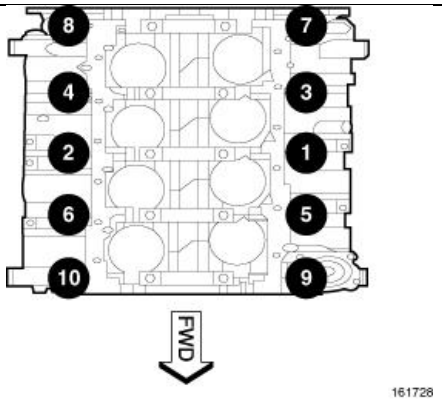
3	Шатунные крышки	Смазать маслом 21 +90°	
4	Задний сальник коленвала	13	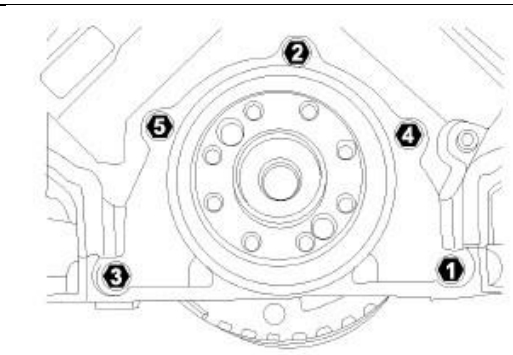

5	Упорная пластина распредвала	12	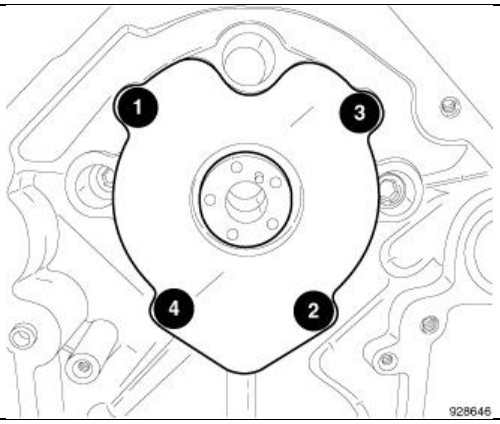
6	Фазовращатель к распредвалу	98 / 122	
7	Направляющие цепи ГРМ	11	
8	Натяжитель цепи ГРМ	11	
9	Масляный насос к блоку	28	
10	Фиксаторы толкателей	12	
11	Болты ГБЦ	1-10: 34 11-15:20 1-10:54 11-15:20 1-10: +90° 11-15:34	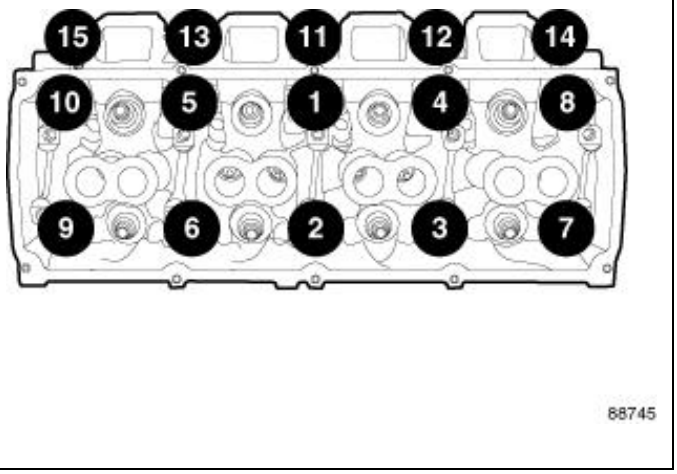

12	Оси коромысел толкателей	Постепенно 22	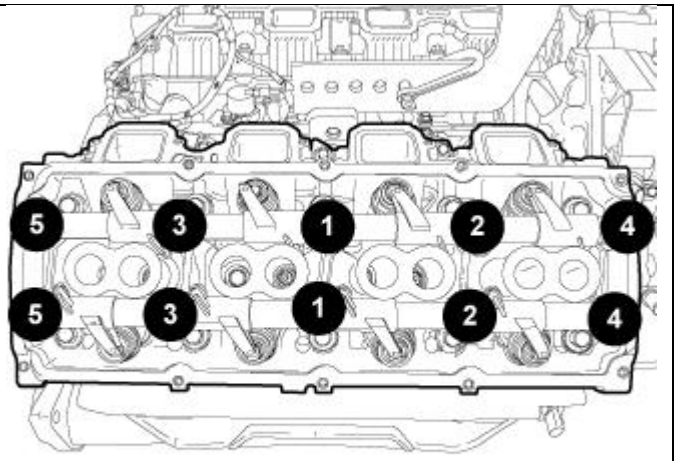 Короткие штанги на впуск
13	Передняя крышка	28	Заменить прокладку Большой болт для подвеса мотора - 55
14	Помпа	24	Заменить прокладку
15	Шкив коленвала	185	
16	Соленоиды MDS	11	
17	Соленоид VCT	11	
18	Датчики детонации	20	Разъем повернуть вниз и немного к задней части мотора
19	Выпускные коллекторы	25 Затем проверить еще раз	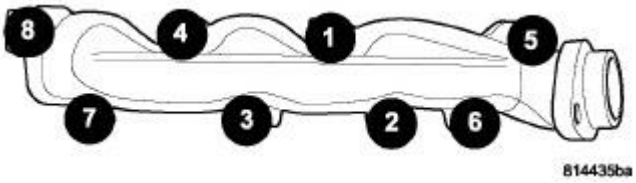 Шпильки в (5), (6), (7), (8)
20	Тепловые экраны выпускных коллекторов	8	
21	Датчик температуры масла	11	Смазать резьбу герметиком
22	Трубка масляного щупа	12	Заменить кольцо на трубке Верхнее крепление к шпильке выпуска
23	Опоры двигателя передние к блоку	64	Шпилька в переднее нижнее отверстие правой опоры

24	Приемная трубка к масляному насосу и к коренному болту	Нанести герметик по схеме 28	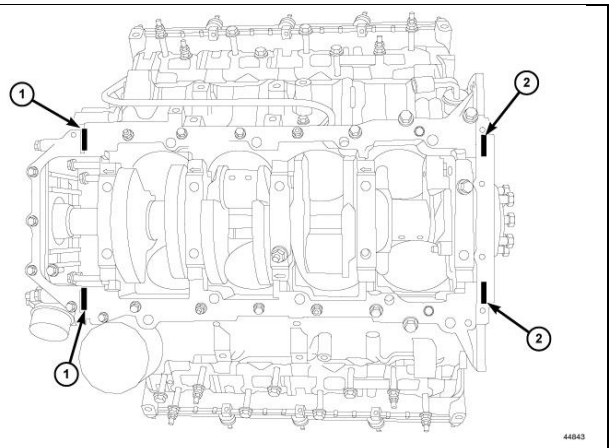 Установить прокладку поддона Заменить кольцо
25	Поддон масляный	Постепенно 12	6 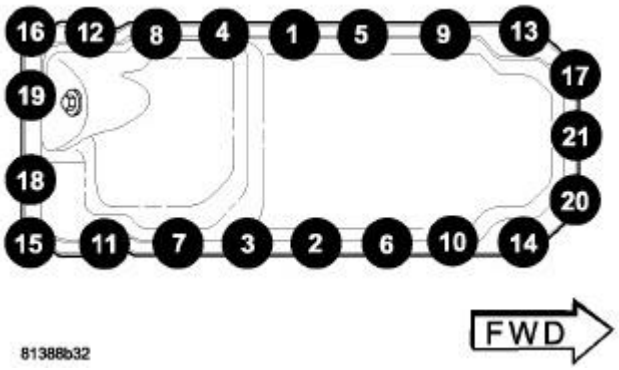 Шпильки в (3), (5), (6)
26	Датчик давления масла	По ощущению	Смазать резьбу герметиком
27	Крышки ГБЦ	8	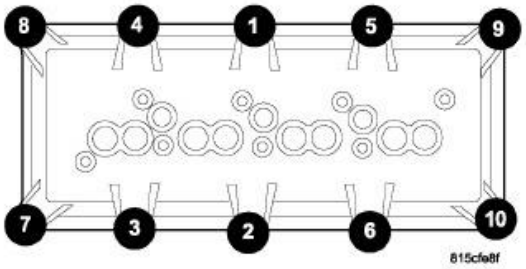 Шпилька в первое отверстие нижнего ряда левой крышки
28	Свечи	18	
29	Катушки зажигания	7	
30	Flexplate	Фиксатор резьбы 137	Затяжка крест-накрест

Установка мотора			
1	Болты опор двигателя	95	
2	Болты крепления КПП	68	
3	Нижние болты крепления КПП	54	
4	Крепление трубок охлаждения КПП	12	
	Болты ГТР	42	
	Болты силового кожуха КПП	1, 2 и 4: 9 3: 9 1, 2 и 4: 54 3:54	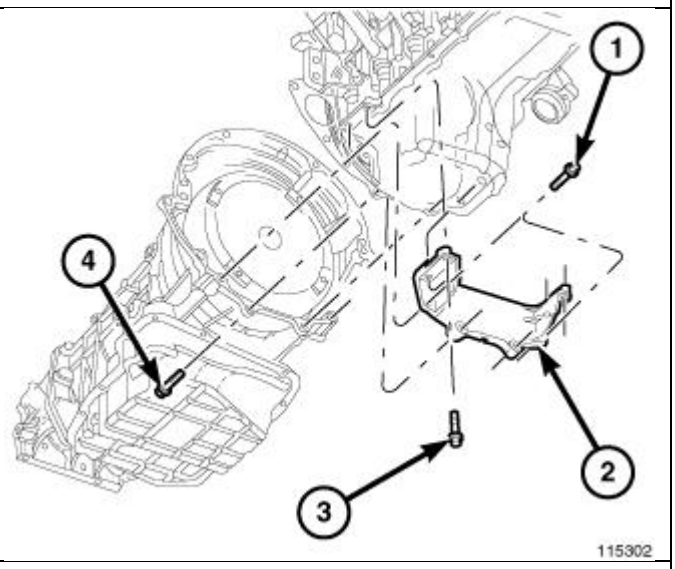
	Болты задней опоры КПП	54	
	Фланцы приемных труб	26	
	Болты стартера	68	
	Гайка силового кабеля стартера	13	
	Силовой кожух стартера	65	
	Тепловой экран стартера	плотно	

	Впускной коллектор	Нанести герметик 12	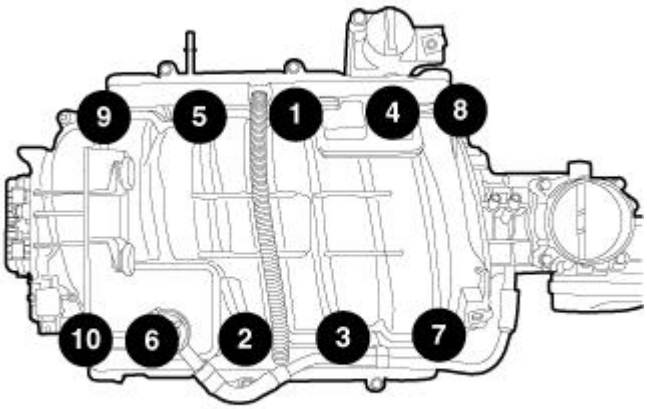 439090
	Компрессор A/C	Нижний Верхний Задний 28	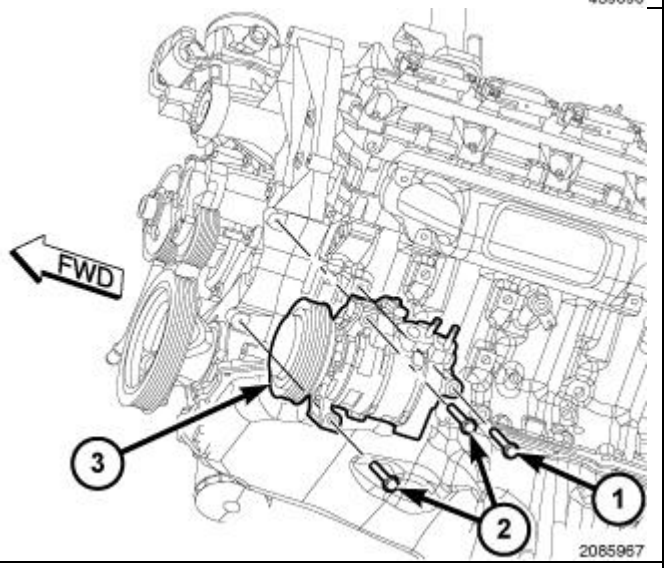 2085967
	Трубки компрессора A/C	23	
	Генератор	41	
	Гайка терминала генератора	12	
	Кронштейн передний трубок кондиционера	41	
	Телевизор	20	
	Радиатор	8	
	Кожух вентилятора	10	
